구매·렌탈·서비스·부품 전국네트워크

YK건기 대표번호로 전화하시면 ARS 안내 없이 고객님의 위치와 가장 가까운 센터로 연결됩니다.
전국 모든 서비스 센터에서 신차 상담 / 렌탈 상담 / 서비스 문의 / 부품 구매가 가능합니다.

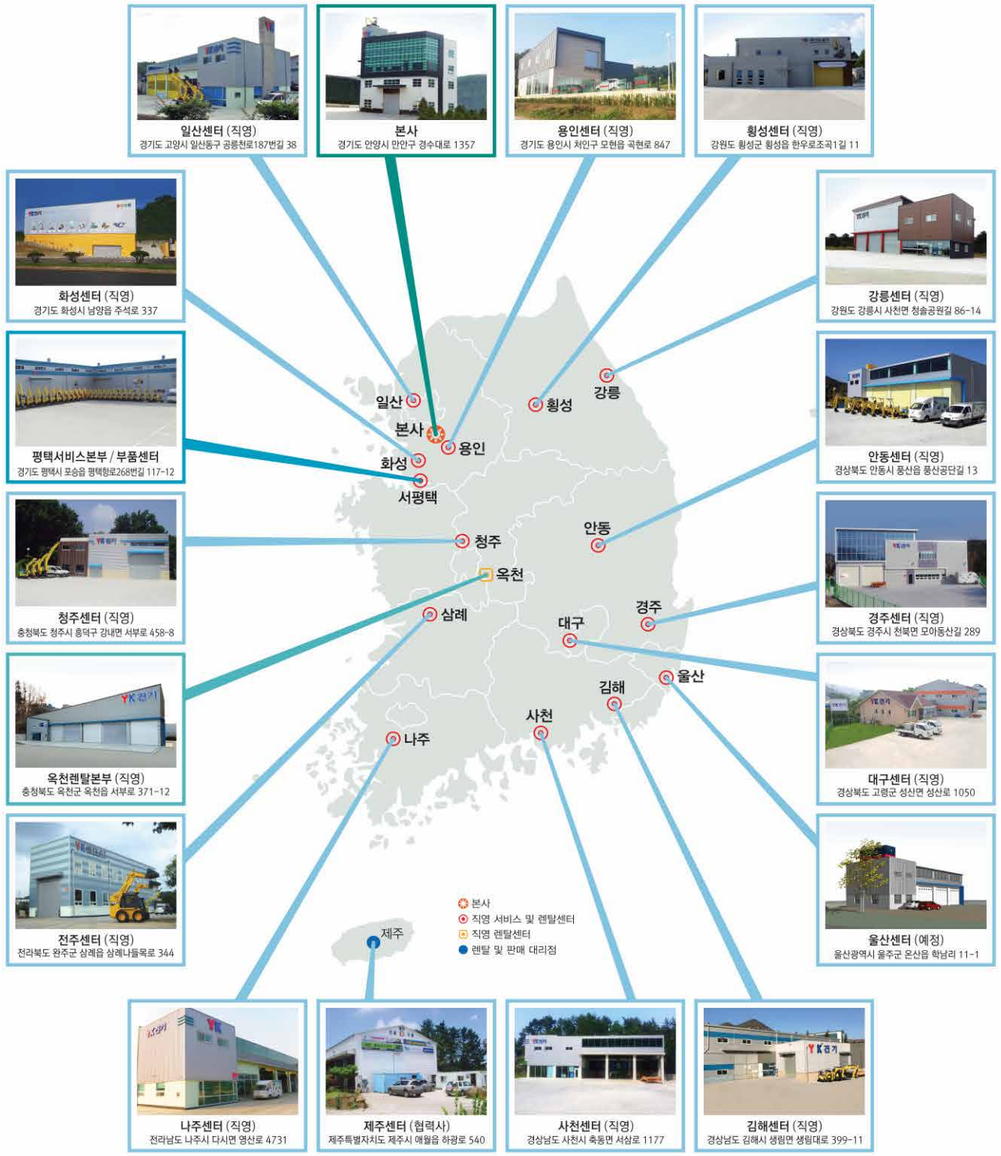

수입판매원
(주) YK 건 기
www.sunnyyk.co.kr
경기도 안양시 만안구
경수대로1357 (석수동)
구매 / 렌탈 / 서비스 / 부품
1588-3806

2020. 11.

YANMAR

후방소선회 굴삭기

SV08 | ViO12 | ViO17 | ViO23 | ViO25 | ViO35

좋은 파트너 YK

(주) YK건기

구입 / 렌탈 / 서비스 / 부품
1588-3806
www.sunnyyk.co.kr

SV08-1

농업용 굴삭기

YK건기

철거

조경

압입

터널

680~830 mm

- 90도 붐스윙으로 협소한 공간 진입도 OK!
- 680 ~ 830 mm 국내 최소형 굴삭기

- 점검이 편리한 완전 오픈형 보닛
- 견고한 도저블레이드

링크 장착 (옵션)

대용량 라디에이터

피로도를 최소화한 운전석

누구나 쉽게 조종할 수 있는 작동 시스템

링크장착 (옵션)

유압유 게이지

시트 뒤 수납공간

경유 게이지

손쉬운 정비

VIO12-2A

2018년 런칭!

YK건기

- 1톤급 옆 레버로 더욱 편하게 작업하세요.

830~1000 mm

링크장착 (옵션)

1톤급 옆 레버

이속주행기능

- 쉬운 접근으로 편리한 유지보수

운전석 양쪽에 있는 조이스틱은 운영자의 위치를 개선하고 더 편안한 작업을 할 수 있게 도와줍니다.

- 장비의 움직임을 보다 잘 제어합니다.
- 생산성 및 정확성 향상

ROPS, TOPS 국제안전기준에 만족하는 신뢰성

뛰어난 작업 효율성

견고한 구조를 통한 내구성 증대와
편리한 유지보수가 가능한
선진적 구조!

야마 순정
실린더 보호 커버

시야확보가 편리한
붐 내장형 라이트

내구성과 히트발란스가 우수한
파이프타입의 붐 호스

1280 mm
블레이드 확장

야마 정품웨이트

950 mm
컴팩트한 축소폭

접이식 블레이드

정비가 용이한 후방 본네트

더욱 넓어진 운전 공간

양방향 승차가 가능한 구조

키박스 및 충전잭

유압유 게이지

가변트랙 스위치

PTO 조절 밸브

유압유 주입구

연료 주입구

ViO20-6

ViO20-6, ViO23-6 SA-R 기본 적용!

- 모든 사양과 편의성이 좋아진 NEW 얀마 2톤 굴삭기
- LED 라이트 기본장착

붐 스윙 각도 좌 46° / 우 74°

내장형 하부 호스 구조

ViO23-6

- 전폭 1380~1550mm 의 넓고 다양한 작업이 가능한 얀마 신형 2톤 ViO23-6
- LED 라이트 기본장착

가변 확장시
완벽한 소선회 구현
(웨이트가 트랙 밖으로 돌출되지 않음)

경첩식 가변 블레이드

ViO20-6, ViO23-6 공통사항

냉각효과가 좋은 SS라디에이터

상부롤러 장착

RPM 다이얼

집중식 자동스위치

충전 소켓

추가웨이트 기본 적용

붐 & 하부 LED 라이트

히터 장착가능 (옵션사항)

그리스 거치대

- **작업이 편리한 운전석**
  집중식 패널, 스마트 모니터,
  인체공학 운전석, 리클라이너 시트

- **원터치 보닛**
  공구없이 간편하게 열리는
  원터치 타입 보닛커버!
  쉽고 빠른 일상점검과
  손쉬운 오일교환으로
  관리가 편리합니다.

ViO25-6A 3톤 미만의 강력한 굴삭기

ROPS/TOPS 캐노피

작업이 편리한 운전석 공간

사용이 편리한 주행페달 및 PTO

점검이 편리한 원터치 개방형 본네트

변환이 용이한 PTO 밸브

스크롤 및 작동스위치

퓨즈박스 및 충전소켓

교환이 편리한 하부호스

하부 라이트 기본 장착

강력한 블레이드

내구성이 좋은 하부 설계

ViO35-6A 3톤 굴삭기

YK건기

- 승차가 편리한 2주식 캐노피
- ROPS, TOPS 국제기준에 만족하는 안전함
- 야마만의 우수한 기술력이 집약된 최고의 소형굴삭기
- 강력한 도저블레이드

고급스러운 바닥패드와 인체공학적 발판은 작업을 더욱 편안하게 합니다.

쾌적함을 더해주는 리클라이너 운전시트

편의성을 더해주는 다용도 수납함

조작이 간편하고 사용이 편리한 야마 정품 링크

처음 시용하는 사람도 쉽게 작동할 수 있는 야마 링크

야마 링크사용으로 안전하고, 편리하게 다양한 작업을 할 수 있습니다.

ROPS/TOPS 캐노피

얀마 순정
실린더 보호 커버

정품 히터

페달 사양 및 조이스틱 옵션

■ 조이스틱 사양

PTO 버튼

이속 버튼 & 블레이드 레버

■ 페달 사양

블레이드 레버

ViO35-6A PTO2 (회전라인)

회전라인 활용 예

얀마 정품 비례제어 레버

깔끔한 배관

ViO35-6A Cabin

견고하고 안락한 디자인

캐빈 내장형 에어컨 콘덴서

시야확보가 용이한 후사경

내장형 오디오 시스템

확인이 편리한 오일게이지

통합관리 컨트롤 시스템

운전실 공기정화 시스템

국제규격의
ROPS캐빈

▸ ViO35-6A Cabin PTO2 (회전라인)

얀마 정품
회전라인 장착

▸ 운전자 중심의 설계와
쾌적한 작업 공간

▸ 스마트 모니터 및 SA-R
얀마의 최첨단 기술이
집약된 운영시스템

SA-R SMARTASSIST Remote

SMART ASSIST – Remote

SA-R은 얀마에서 개발한 스마트 프로그램입니다.
사용자가 더욱 손쉽게 장비를 관리할 수 있고 작업내용 및 도난방지를 할 수 있습니다.

■ 장점

1. 작업일보 작성 – 작업시간, 이동거리 확인
2. 위치정보 및 도난감지 기능
3. SA-R 달력사용으로 작업기록 관리
4. 장비검검 기록 확인
5. 다수의 장비 통합관리

■ 적용 모델

SV100 ViO82
ViO55-6A ViO35-6A
ViO25-6A ViO23-6
ViO20-6

C. A. P.

C – components A – assurance P – program 란?

C A P 는 Components Assurance Program 의 약자로,
장비 내 파워 부품인 엔진, 메인 펌프, 주행 모터, 터닝 모터, 컨트롤 밸브의 품질 보증기간의 연장 프로그램을 의미합니다.
아래 적용 대상과 적용 조건을 유지하는 경우, YK건기는 얀마 굴삭기 제품을 선택한 고객님의 장비 내
파워 부품류의 서비스 보증 기간을 연장합니다.

제품 보증 기간 – 일반	
기간	제품 구매일로부터 1년 혹은 2,000시간, 선 도래까지
범위	제품 전체 (단, 마모성 부품/소모품 제외)
모델	전 기종

제품 보증 기간 – CAP 계약 시	
기간	제품 구매일로부터 3년 혹은 3,000시간, 선 도래까지
범위	엔진 / 유압펌프 / 주행모터 / 터닝모터 / 컨트롤 밸브
모델	ViO17 부터 ViO55-6A 까지

※ 계약시 주의사항 및 교체주기를 확인하시기 바랍니다.

CAP 이용 방법 안내

신장비 구매 후, 초기 점검부터 3년 동안 오일 교체주기 도래 시, 가까운 YK 직영 서비스센터에 내방하여
YK 순정부품을 이용한 기본 유지보수 정비를 받으시면 됩니다.

・엔진오일 / 필터 교체 ・유압유 / 필터 교체 ・에어크리너 / 연료필터 교체
・주행모터 감속기 기어오일 교체

제원표

YK건기

주요제원		단위	SV08-1	ViO12-2A(링크장착)	ViO17	ViO20-6	ViO23-6	ViO25-6A	ViO35-6A	ViO35-6A 캐빈
운전중량		kg	888	1,230	1,851	2,160	2,330	2,580	3,720	3,890
제원	A 전장	mm	2,655	3,010	3,450	3,930	3,930	4,124	4,770	4,770
	B 전폭	mm	680~830	830 ~ 1,000	950 ~ 1,280	1,380	1,380 ~ 1,550	1,500	1,550	1,550
	C 전고	mm	1,395	2,250	2,370	2,400	2,400	2,465	2,510	2,470
D 최저지상고		mm	160	140	175	260 (※188)	150	320	320	320
E 최대굴삭깊이		mm	1,450	1,990	2,200	2,410	2,360	2,630	3,250	3,250
F 최대굴삭높이		mm	2,750	3,040	3,690	4,230	4,230	4,610	5,110	5,110
G 최대덤프높이		mm	1,950	1,995	2,580	2,640	2,560	2,830	3,410	3,410
H 최대굴삭반경		mm	2,730	3,400	3,810	4,340	4,340	4,670	5,390	5,390
스윙각도(좌/우)		°	45 / 90	90 / 50	42 / 65	46 / 74	46 / 74	47 / 74	43 / 65	43 / 65
최소 회전반경	전 방	mm	950	1,040	1,380 ~ 1,535	1,540 ~ 1,830	1,540 ~ 1,830	1,620 ~ 1,930	1,950 ~ 2,170	1,950 ~ 2,170
	후 방	mm	500	차폭내	차폭내	차폭내	차폭내	차폭내	차폭내	차폭내
표준버켓용량		m^3	0.012 / 0.015	0.0151 / 0.0206	0.04 / 0.05	0.063 / 0.084	0.063 / 0.084	0.076 / 0.104	0.083 / 0.112	0.083 / 0.112
엔 진	모 델		2TE67L-BV	3TNV70	3TNV70	3TNV76	3TNV76	3TNV80F-SXNBV	3TNV88F	3TNV88F
	정격출력	ps/rpm	10.5 / 2,400	12.6 / 2,000	13.7 / 2,200	20.4 / 2,400	20.4 / 2,400	20.7 / 2,500	24.7 / 2,200	24.7 / 2,200
	최대토크	kgf.m/rpm	3.21 / 1,500	5.3 / 1,500	5.3 / 1,600	7.0 / 1,800	7.0 / 1,800	14.1 / 1,800	9.6 / 1,320	9.6 / 1,320
유 압	토출량	L/min	9.8 x 2	11.0 x 2 6.0 x 1	17.6 x 2 16.7 x 1	21.6 x 2 20.4 x 1	21.6 x 2 20.4 x 1	30.0 x 2 21.3 x 1	37.0 x 2 26.2 x 1	37.0 x 2 26.2 x 1
	사용압력	kgf/cm^2	190	210 x 2 25 x 1	210 x 2 170 x 1	210 x 2 170 x 1	210 x 2 170 x 1	210 x 2 185 x 1	225 x 2 220 x 1	225 x 2 220 x 1
블레이드	폭	mm	680~830	830 ~ 1,000	950 ~ 1,280	1,380	1,380 ~ 1,550	1,500	1,550	1,550
	높 이	mm	175	210	253	285	285	300	380	380
선회속도		rpm	8.4	10	9.5	10	10	10	9.5	9.5
주행속도		km/h	3.9	4.0 / 2.1	4.3 / 2.1	4.2 / 2.2	4.2 / 2.2	4.5 / 2.8	4.5 / 2.7	4.5 / 2.7
등판각도		°	30	25	30	25	25	25	30	30
접지압		kg/cm^2	0.26	0.3	0.31	0.27	0.3	0.304	0.35	0.366
트랙길이		mm	1,220	1,440	1,525	1,890	1,890	2,040	2,160	2,160

※ 확인검사제원(측정위치 다름) ※ 본 카타로그에 수록된 제원 및 사양은 제작사에 의하여 제품의 성능 개선을 위해 예고 없이 변경될 수 있습니다.

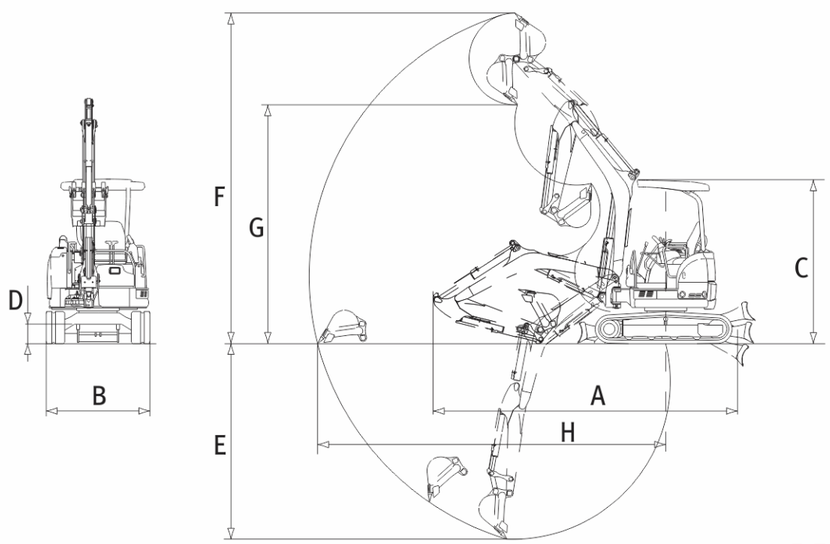

YANMAR