(주) YK 건기

고소작업대

굴절식 시저스

수직형 YK 텔레스코픽 굴절형

MANITOU snorkel

굴절식 - 디젤엔진 타입

360° 4WD 4WS 40%

200 ATJ

작업높이	m	20
작업대높이	m	18
차체치수 (LxWxH)	m	8.5 x 2.4 x 2.71
수평작업거리	m	12
작업대치수	m	2.1 x 0.8
작업대용량	kg	230
자중	kg	10,000
동력원		구보다 디젤 46HP

360° 4WD 4WS 45%

180 ATJ

작업높이	m	18.19
작업대높이	m	16.19
차체치수 (LxWxH)	m	7.79 x 2.32 x 2.32
수평작업거리	m	10.51
작업대치수	m	1.8 x 0.8
작업대용량	kg	230
자중	kg	7,430
동력원		구보다 디젤 25HP

350° 4WD 2WS 40%

MANGO12

작업높이	m	11.91
작업대높이	m	9.91
차체치수 (LxWxH)	m	5.5 x 1.8 x 2.01
수평작업거리	m	6.69
작업대치수	m	1.5 x 0.98
작업대용량	kg	230
자중	kg	4,150
동력원		구보다 디젤 26HP

360° 4WD 4WS 45%

160 ATJ

작업높이	m	16
작업대높이	m	14
차체치수 (LxWxH)	m	6.68 x 2.32 x 2.37
수평작업거리	m	8.3
작업대치수	m	1.8 x 0.8
작업대용량	kg	230
자중	kg	6,118
동력원		구보다 디젤 25HP

※ 상기 사양은 성능 개선을 위해 제조사에 의해 예고 없이 변경될 수 있습니다.

YK건기

굴절식/수직형 - 배터리 충전 방식

355° 2WD 2WS 22%

170 AETJ-L

작업높이	m	17
작업대높이	m	15
차체치수 (LxWxH)	m	6.97 x 1.9 x 2.1
수평작업거리	m	9.4
작업대치수	m	1.2 x 0.92
작업대용량	kg	230
자중	kg	7,435
동력원		배터리 충전방식

355° 2WD 2WS 25%

150 AETJ-C

작업높이	m	15
작업대높이	m	13
차체치수 (LxWxH)	m	6.05 x 1.5 x 1.97
수평작업거리	m	7.6
작업대치수	m	1.2 x 0.92
작업대용량	kg	200
자중	kg	6,700
동력원		배터리 충전방식

355° 2WD 2WS 25%

120 AETJ-L

작업높이	m	11.95
작업대높이	m	9.95
차체치수 (LxWxH)	m	5.48 x 1.2 x 1.99
수평작업거리	m	7
작업대치수	m	1.2 x 0.92
작업대용량	kg	200
자중	kg	6,660
동력원		배터리 충전방식

350° 2WD 2WS 25%

100 VJR

작업높이	m	9.85
작업대높이	m	7.85
차체치수 (LxWxH)	m	2.8 x 0.99 x 1.99
수평작업거리	m	3.15
작업대치수	m	1.11 x 0.93
작업대용량	kg	200
자중	kg	2,650
동력원		배터리 충전방식

350° 2WD 2WS 25%

80 VJR

작업높이	m	7.65
작업대높이	m	5.65
차체치수 (LxWxH)	m	2.95 x 0.99 x 1.99
수평작업거리	m	3.24
작업대치수	m	1.11 x 0.93
작업대용량	kg	200
자중	kg	2,250
동력원		배터리 충전방식

360° 4WD 4WS 40%

220 TJ+

작업높이	m	21.7
작업대높이	m	19.7
차체치수 (LxWxH)	m	10.06 x 2.48 x 2.66
수평작업거리	m	17.79
작업대치수	m	2.3 x 0.9
작업대용량	kg	400
자중	kg	13,600
동력원		구보다 디젤 35HP

360° 4WD 4WS 40%

260 TJ

작업높이	m	25.9
작업대높이	m	23.9
차체치수 (LxWxH)	m	10.8 x 2.43 x 2.75
수평작업거리	m	19.7
작업대치수	m	2.3 x 0.9
작업대용량	kg	400
자중	kg	16,300
동력원		구보다 디젤 46HP

360° 4WD 4WS 40%

280 TJ

작업높이	m	27.7
작업대높이	m	25.7
차체치수 (LxWxH)	m	11.35 x 2.48 x 2.73
수평작업거리	m	21.4
작업대치수	m	2.3 x 0.9
작업대용량	kg	350 / 240
자중	kg	16,500
동력원		구보다 디젤 46HP

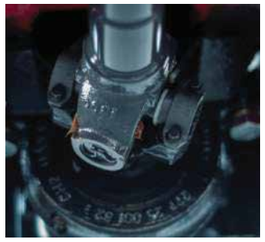

4륜 구동 Heavy Duty
드라이브 샤프트

동시 동작이 가능한
조이스틱 조종장치

험지현장에서의 완벽한 이동을 위한
유압식 후륜 서스펜션

※ 상기 사양은 성능 개선을 위해 제조사에 의해 예고 없이 변경될 수 있습니다.

- 수직, 수평 작업시 자동으로 붐 확장/축소가 가능한 XY 무브먼트 가능 (220TJ 제외)

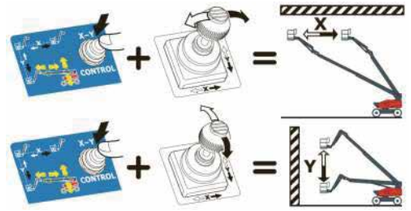

- 가까이 붙어 작업 가능한 유일한 대형 고소작업대

YK건기

MANITOU

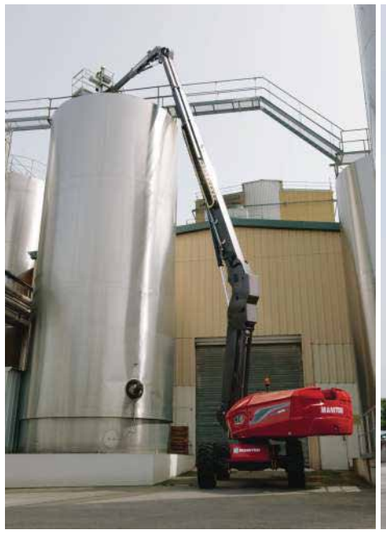
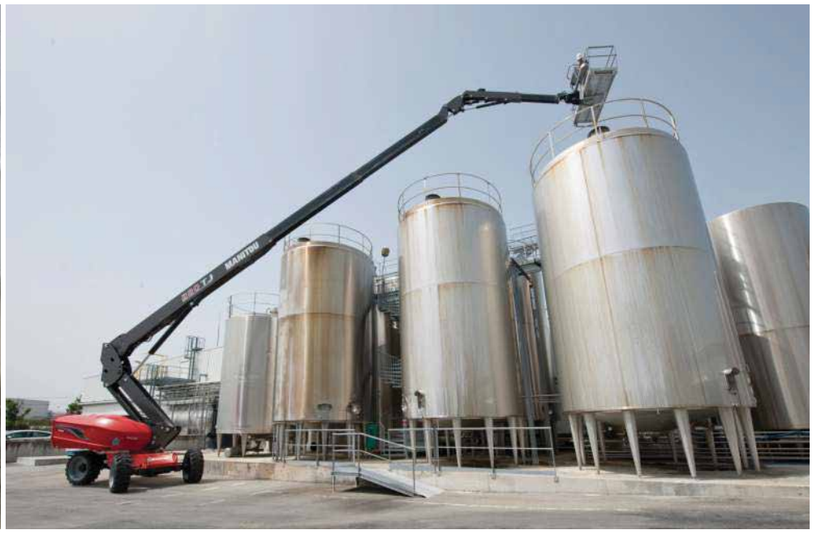

snorkel

TM12

작업높이	m	5.65
작업대높이	m	3.65
차체치수 (LxWxH)	m	1.37 x 0.76 x 1.67
작업대 크기 (WxL)	m	0.68 x 0.99 (1.5)
작업대용량	kg	227
자중	kg	840
등판각도	°	14
동력원		배터리 충전방식

S3215E

작업높이	m	6.6
작업대높이	m	4.6
차체치수 (LxWxH)	m	1.78 x 0.81 x 2.02 (1.59)
작업대 크기 (WxL)	m	0.68 x 1.64 (2.53)
작업대용량	kg	272
자중	kg	1,227
등판각도	°	14
동력원		배터리 충전방식

S3219E

작업높이	m	7.79
작업대높이	m	5.79
차체치수 (LxWxH)	m	1.78 x 0.81 x 2.11 (1.65)
작업대 크기 (WxL)	m	0.72 x 1.62 (2.53)
작업대용량	kg	250
자중	kg	1,614
등판각도	°	14
동력원		배터리 충전방식

S3220E

작업높이	m	8.1
작업대높이	m	6.1
차체치수 (LxWxH)	m	2.3 x 0.81 x 2.11 (1.73)
작업대 크기 (WxL)	m	0.66 x 2.18 (3.09)
작업대용량	kg	408
자중	kg	2,045
등판각도	°	14
동력원		배터리 충전방식 24V DC

S4726E

작업높이	m	9.8
작업대높이	m	7.8
차체치수 (LxWxH)	m	2.3 x 1.19 x 2.3 (1.85)
작업대 크기 (WxL)	m	1.09 x 2.14 (3.36)
작업대용량	kg	454
자중	kg	2,250
등판각도	°	14
동력원		배터리 충전방식

S4732E

작업높이	m	11.8
작업대높이	m	9.8
차체치수 (LxWxH)	m	2.3 x 1.19 x 2.39 (1.94)
작업대 크기 (WxL)	m	1.09 x 2.14 (3.36)
작업대용량	kg	350
자중	kg	2,693
등판각도	°	14
동력원		배터리 충전방식

4륜 구동 디젤
고소작업대

S3370 RT

작업높이	m	12.1
작업대높이	m	10
차체치수 (LxWxH)	m	3.4 x 1.8 x 2.7 (2.0)
작업대 크기 (WxL)	m	1.6 x 2.8 (4.0)
작업대용량	kg	450
자중	kg	3,620
등판각도	°	19
구동방식		4륜 구동
동력원		구보다 디젤 22.5HP

S3970 RT

작업높이	m	13.9
작업대높이	m	11.8
차체치수 (LxWxH)	m	3.4 x 1.8 x 2.9 (2.13)
작업대 크기 (WxL)	m	1.6 x 2.8 (4.0)
작업대용량	kg	350
자중	kg	3,790
등판각도	°	16
구동방식		4륜 구동
동력원		구보다 디젤 22.5HP

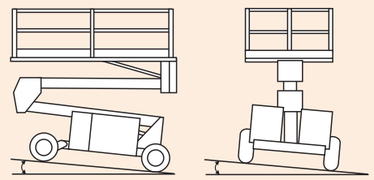

전, 후 9°

좌, 우 13°

4륜 구동 디젤 경사지
자동레벨링 고소작업대

SL30 SL

작업높이	m	11
작업대높이	m	9
차체치수 (LxWxH)	m	4.3 x 2.13 x 2.6 (1.7)
작업대 크기 (WxL)	m	1.72 x 4.23 (X)
작업대용량	kg	590
자중	kg	3,400
등판각도	°	26.5
구동방식		4륜 구동
동력원		구보다 디젤엔진

※ 상기 사양은 성능 개선을 위해 제조사에 의해 예고 없이 변경될 수 있습니다.

280 TJ

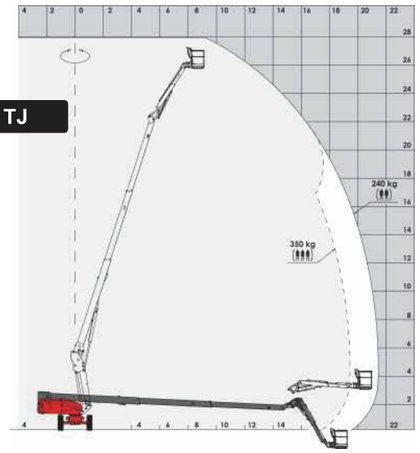

260 TJ

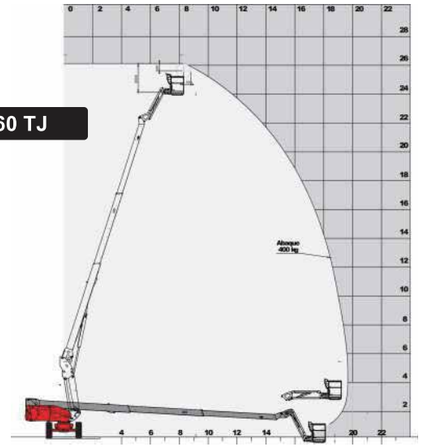

180 ATJ

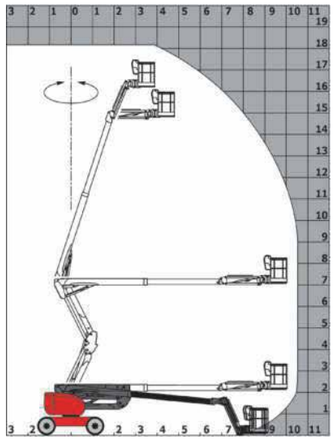

160 ATJ

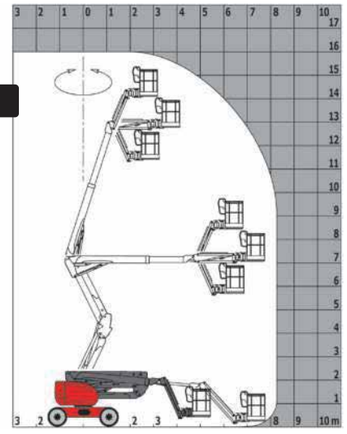

150 AETJ

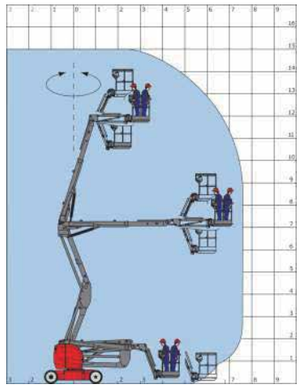

120 AETJ

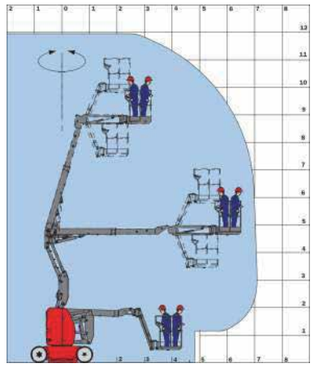

220 TJ+

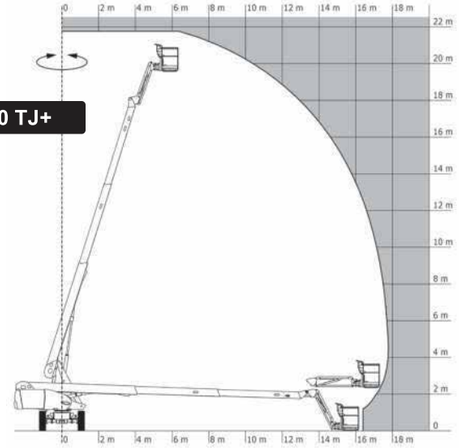

200 TJ

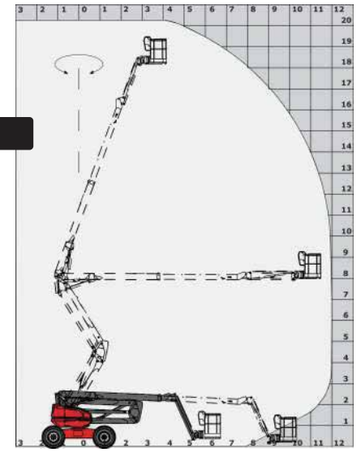

MANGO12

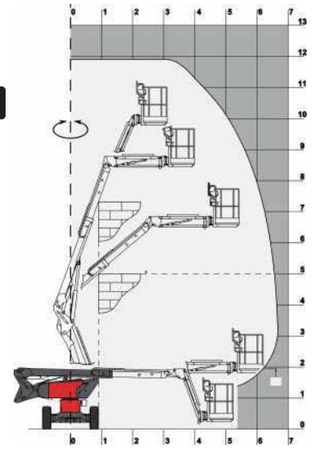

170 AETJ

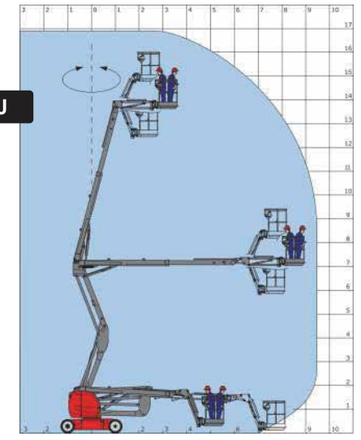

100 VJR

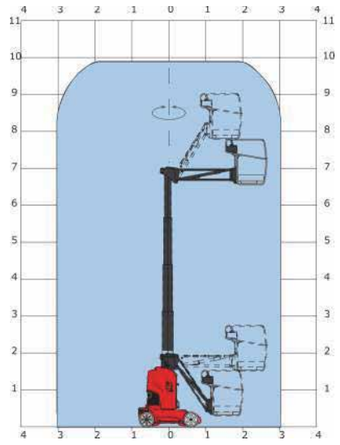

80 VJR

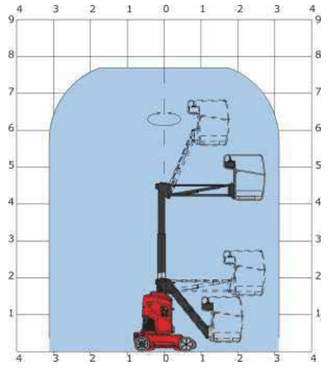

구매·렌탈·서비스·부품 전국네트워크

YK건기 대표번호로 전화하시면 ARS 안내 없이 고객님의 위치와 가장 가까운 센터로 연결됩니다.
전국 모든 서비스 센터에서 신차 상담 / 렌탈 상담 / 서비스 문의 / 부품 구매가 가능합니다.

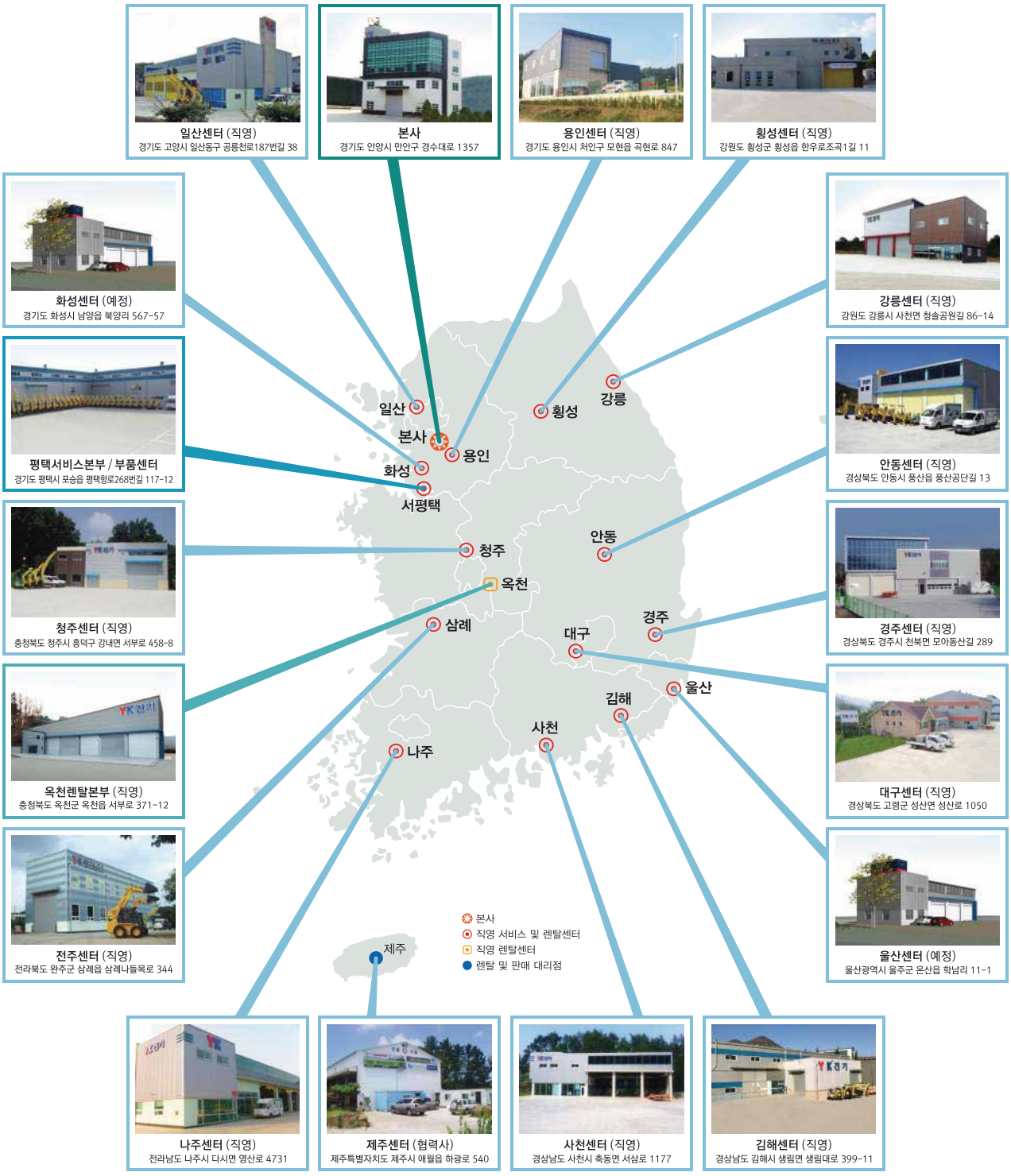

수입판매원
(주) YK 건기
www.sunnyyk.co.kr
경기도 안양시 만안구
경수대로1357 (석수동)

구매 / 렌탈 / 서비스 / 부품
1588-3806

2020. 04.