A WIRTGEN GROUP COMPANY

VÖGELE

글로벌 No.1 보겔 피니셔 시리즈

전국 16개 직영서비스센터를 보유한 1등 건설기계 판매사
(주) YK 건기 에서 글로벌 시장 점유율 1등 제품을 공급합니다.

(주) YK 건기 판매 렌탈 서비스 부품 1588-3806

가장 운전이 쉽고 편하며 초보자도 누구나 빠른 시간안에 조종법을 배울 수 있도록 설계된 보겔 제품만 가능한 메인 조종패널

원활한 아스콘 분해와 스크리드 부하방지 위한 오거 역회전 기능 ①

오거/컨베이어 크리닝 스위치 (아스콘 침착 방지와 내구성 향상을 위한 필수 장치로 보겔 크리닝 시스템은 월드클래스 수준입니다. ②

작업모드, 저속주행모드, 고속주행모드, 중립상태를 간단히 선택 가능한 셀렉터 버튼 ③

보겔 최초 AUTO SET !! 이동 및 다른 현장 작업시 장비의 모든 부위 세팅을 기본상태로 자동 원상복구 시키는 기능 ④

시동 / 최대 RPM / ECO 모드 / 저속 RPM 선택 스위치 ⑤

장비의 상태를 아주 쉽고 간단하게 확인하고 작업속도의 실시간 파악 및 운전속도와 연동해서 세팅할 수 있는 보겔만의 컬러 모니터 ⑥

좌우 호퍼 작동 위한 선택 스위치 (초보자도 쉽게 작동 가능하도록 간단하고 쉬운 조작 방식) ⑦

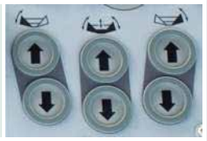

스크리드 부위 (좌/우 상승 하강, 확장·축소·크라운기능·히팅 등 모든 스크리드 작동을 쉽고 간편하게 할 수 있는 스크리드용 집중 패널 ⑧

ErgoPlus 3 패널

적용 모델 S2100-3i S1900-3i S1800-3i S1600-3i S1300-3i

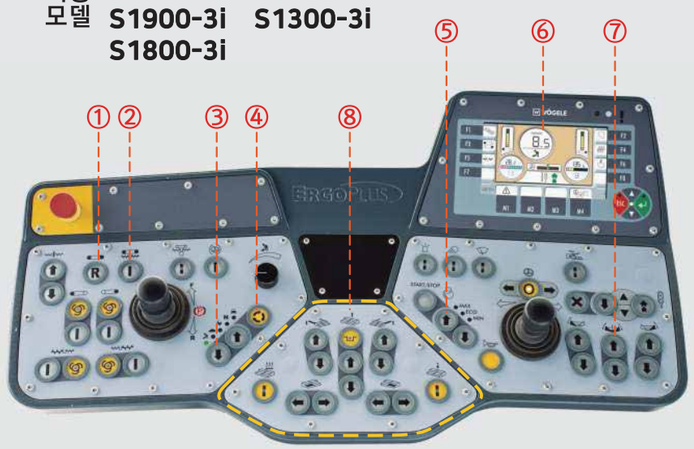

VÖGELE

ErgoBasic 패널

적용 모델 S800i S700i

스크리드 확장/축소용 좌우 슬라이드 방식 다이얼 (메인 조종장치와 좌우 스크리드 조종패널에 설치) ⑥

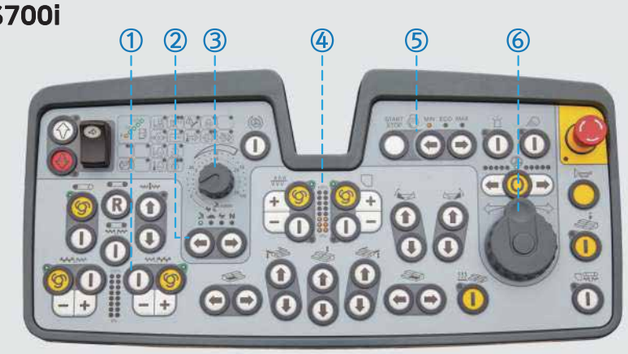

좌, 우 오거 높낮이, 속도조절 버튼 ①

작업모드, 저속주행모드, 고속주행모드, 중립상태를 간단히 선택가능한 셀렉트 버튼 ②

주행속도와 작업속도를 미세하게 조정가능한 연동형 다이얼 조절장치 (운전자가 주행속도에 맞춰 작업속도를 조절할 필요 없음) ③

스크리드의 바이브레이팅과 탬퍼의 미세조정이 가능하도록 설계된 간단하고 효율적인 스위치와 표시창 ④

시동 / 최대 RPM / ECO 모드 / 저속 RPM 선택 스위치 ⑤

기본 옵션 구성과 신규 적용기술 — S2100-3i / S1900-3i / S1800-3i / S1600-3i / S1300-3i

① 정품 캐노피 (높낮이 조절과 좌우 스크린)
② 스크리드 조종 콘솔 (좌, 우 스크리드 각1개)
③ 멀티셀 소닉센서와 브라켓 (좌, 우 스크리드 각1개)
④ 유압조절 오거 컨트롤 센서 (좌, 우 각1개)
⑤ 슬로프 센서
⑥ 오거 리미트 플레이트 (좌, 우 설치)
⑦ 외부 확장형 좌, 우 시트와 방풍막
⑧ 야간작업 시인성 개선용 계기판 조명장치
⑨ 고강성 HEAVY DUTY 스크리드 튜브
⑩ 완벽한 구조의 신형 연결 커넥터
⑪ 스크리드 높낮이와 오거 상태 동시 확인 가능
⑫ 깔끔한 전기장치 구성과 용이한 점검구조
⑬ 보다 더 향상된 접이식 스크리드 발판
※ 기타 : 세척장치, 정품 공구, 정품경광등

기본 옵션 구성과 신규 적용기술 — S800i / S700i (미니 피니셔)

① 경사각 등판각 컨트롤 메인콘솔
② 경사각 등판각 컨트롤 서브콘솔 (좌, 우 스크리드 각1개)
③ 멀티셀 소닉센서와 브라켓 (좌, 우 스크리드 각1개)
④ 유압조절 오거 컨트롤 센서 (좌, 우 각1개)
⑤ 슬로프 센서
⑥ 오거 리미트 플레이트
⑦ 리덕션 시스템 (포장폭 0.5m ~ 1.2m)
⑧ 세척장치와 호퍼 내부 확인용 미러
⑨ 정품 경광등과 작업등
※ 스크리드 좌우 Sky plate 와 운전자 안전 난간 등 기본 적용

■ 상기 제원 및 옵션사항은 성능개선을 위해 제작사에 의해 예고 없이 변경될 수 있습니다.

독일 기계공업 최고의 품질, 보겔 스크리드 종류와 특장점

VÖGELE

■ 상세 제원과 스크리드 옵션은 개별 모델페이지 참조

AB600 SCREED | S2100-3i / S1900-3i / S1800-3i / S1600-3i | 3m ~ 6m

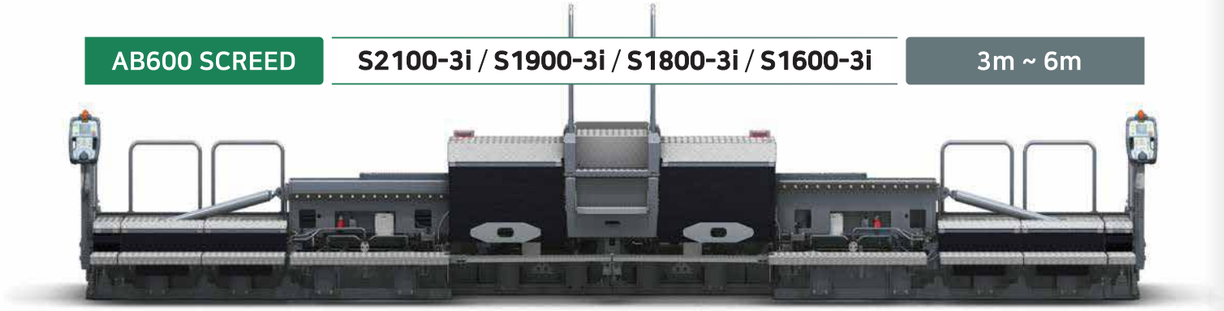

AB500 SCREED | S2100-3i / S1900-3i / S1800-3i / S1600-3i | 2.5m ~ 5m

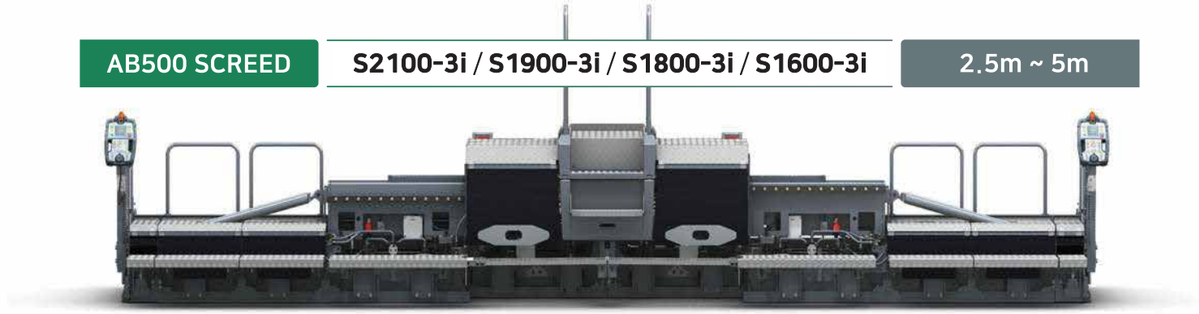

AB340 SCREED | S1300-3i | 1.8m ~ 3.4m

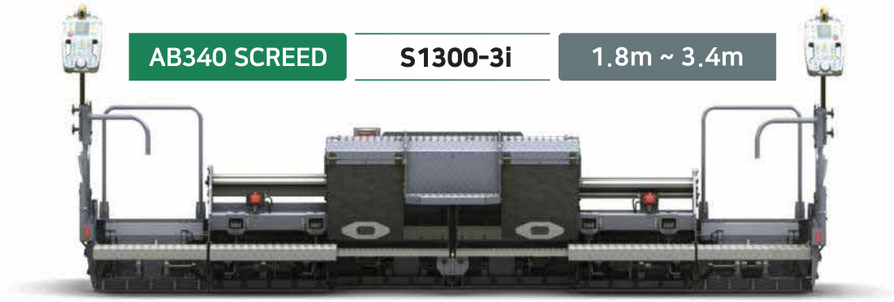

AB220 SCREED | S800i / S700i | 0.5m ~ 2.7m

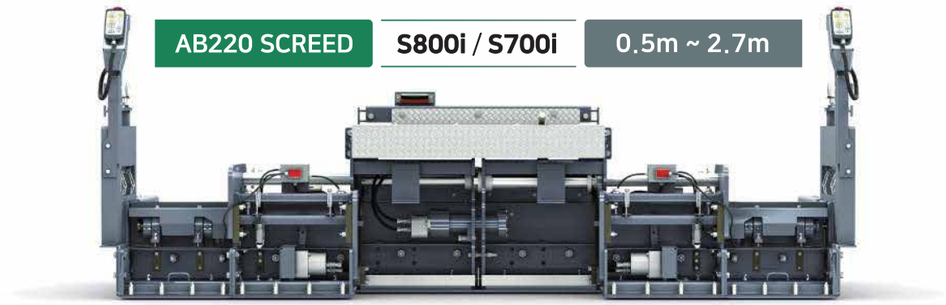

도로 상태와 현장 요구에 따라 포장면의 모든 레이어를 능동적으로 대처 가능

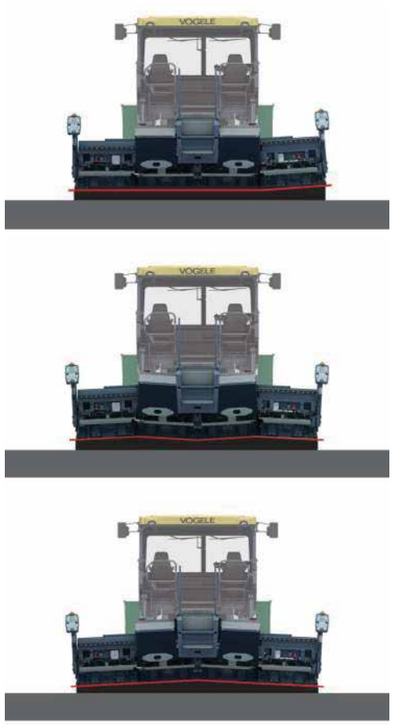

완벽한 설계와 소재를 반영해 월등한 내구성을 실현한 스크리드 구조

스크리드 폭을 정밀하고 빠르게 조절할 수 있는 로터리 스위치

완벽한 포장을 위한 BIG SKY (옵션)

탬핑·바이브레이팅·프레스 기능 스크리드

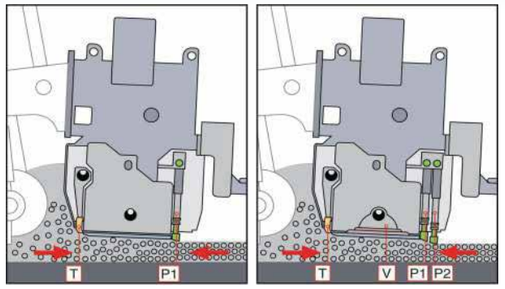

- **T 탬핑** 밀도향상 위해 아스콘을 때려주는 기능 (기본사양)
- **V 바이브레이팅** 탬핑 이후 2차 밀도향상/면처리 (기본사양)
- **P 프레스** 마무리 위해 강하게 눌러주는 기능 (옵션)

보겔 피니셔만의 프레스 기능 원리

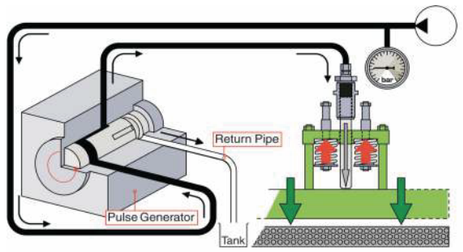

펄스 제네레이터의 순/역방향 유압이
스크리드의 각 프레스 섹션을 구동

■ 상기 제원 및 옵션사항은 성능개선을 위해 제작사에 의해 예고 없이 변경될 수 있습니다.

SUPER 2100-3i PREMIUM LINE

1. 독일 아우토반을 통해 완벽한 품질로 거듭난 신형 모델··· 품질 일등주의 독일이 만든 명품
2. 완벽한 품질과 뛰어난 편의성, ECO 모드 활용시 10% 이상 연비절감 가능한 신형엔진

작업편의성을 극대화시킨 신형 스크리드와 탑승공간

냉각수 가변 예열 시스템

겨울철 엔진 및 유압유
빠른 예열 가능
(S1900, S1800,
S1600 동일)

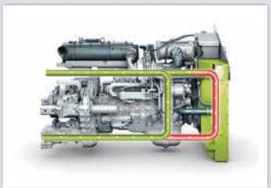

수직형 대용량 쿨러

인터쿨러, 라디에이터,
오일쿨러 열관리에 탁월한
수직형 구조

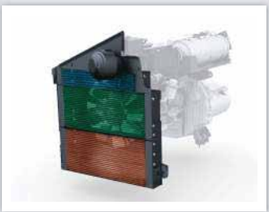

탬퍼 높이 조절기능

4~8mm 까지
탬퍼의 작업높이를
조절가능한
신형 스크리드

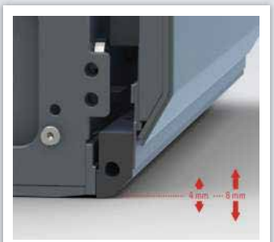

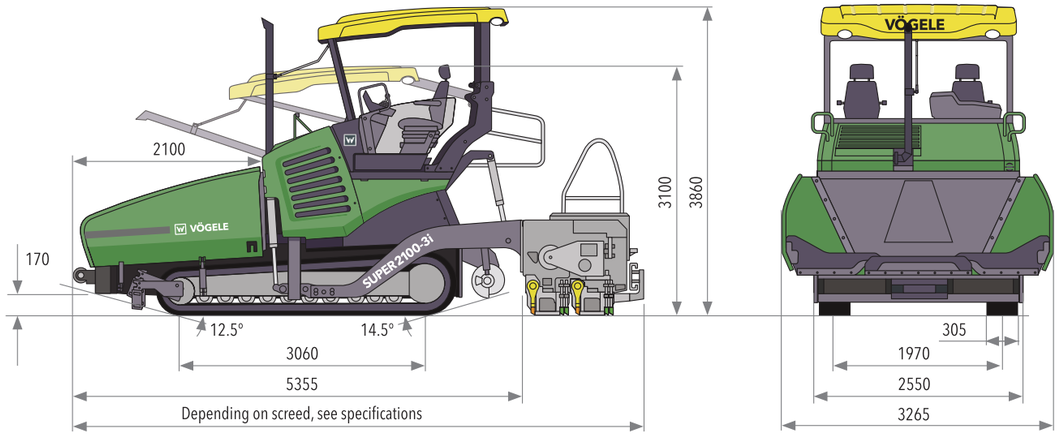

엔진 부분 (Power Unit)	
엔진 / 타입	Cummins QSX6.7
출력	249 HP / 2,000 rpm
ECO모드 출력	224 HP / 1,700 rpm
배출가스 저감장치	DOC (산화촉매), SCR (요소수)

컨베이어 & 오거 (Conveyor & Augers)	
컨베이어 구동방식	좌우 독립식 유압구동
컨베이어 구조	좌우 독립식 구동 / 역회전 기능 / 컨베이어 바 개별 교환
오거 방식	좌우 독립식 구동 / 역회전 가능 / 블레이드 교환 가능
오거 직경	480 mm
오거 높이 조절	최대 150 mm (유압식 높이조절)

차체 (Undercarriage)	
트랙 타입	트랙 패드 교체 방식
트랙 사이즈	길이 3,060 mm x 폭 305 mm
구동 방식	좌우 독립식 유압구동
작업 속도	25 m/min
주행 속도	4.5 km/h

호퍼 (Hopper)	
최대 용량	14 T
최대 폭	3,265 mm

스크리드 (Screed)		
AB500	작업폭	2.55 m ~ 5.0 m
	다짐방식	TV, TP1, TP2, TP2 Plus
AB600	작업폭	3.0 m ~ 6.0 m
	다짐방식	TV, TP1, TP2, TP2 Plus
최대포장두께	400 mm	
스크리드 히팅	전기 히팅 방식 (3상 AC 발전기)	

이동시 제원과 중량	
전폭	2.55 m
길이	스크리드 포함 6.70 m
자중 (AB500)	TV-21.9T, TP1-22.2T, TP2-22.5T, TP2Plus-23.1T
자중 (AB600)	TV-22.3T, TP1-22.6T, TP2-22.9T, TP2Plus-23.5T
연료탱크 용량	400 리터

DOC = Diesel Oxidation Catalyst
SCR = Selective Catalystic Reduction (요소수)
TV = Tamper & Vibrator
TP1 = Tamper & 1 Pressure Bar
TP2 = Tamper & 2 Pressure Bars
TP2 Plus = Special Tamper & 2 Pressure Bars & Additional Weight

YK건기

■ 상기 제원 및 옵션사항은 성능개선을 위해 제작사에 의해 예고 없이 변경될 수 있습니다.

SUPER 1900-3i PREMIUM LINE

1. 한국 시장 표준장비! 피니셔의 교과서··· 독일 기계공업의 정점 **VÖGELE S1900-3i**
2. 10여가지 이상 개선된 차체와 운전석, 경쟁사 대비 월등한 포장품질을 실현한 Advanced 스크리드!

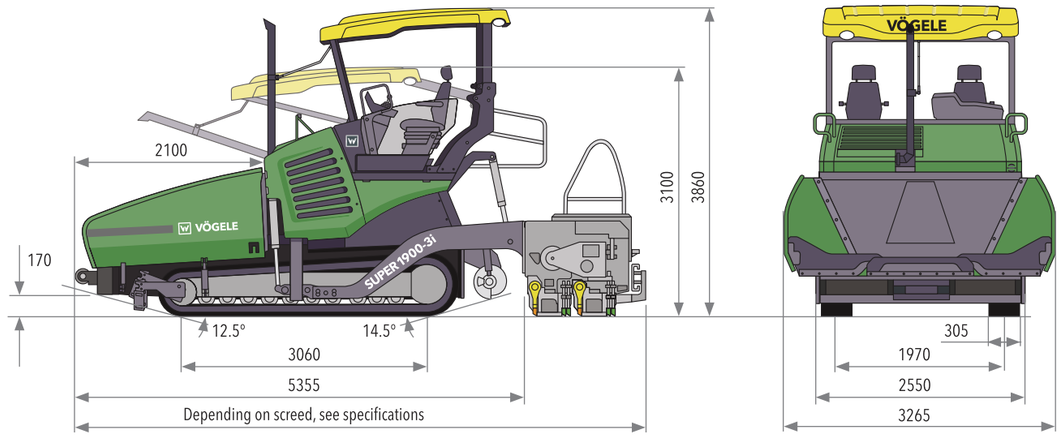

엔진 부분 (Power Unit)	
엔진 / 타입	Cummins QSX6.7
출력	190 HP / 2,000 rpm
ECO모드 출력	184 HP / 1,700 rpm
배출가스 저감장치	DOC (산화촉매), SCR (요소수)

컨베이어 & 오거 (Conveyor & Augers)	
컨베이어 구동방식	좌우 독립식 유압구동
컨베이어 구조	좌우 독립식 구동 / 역회전 기능 / 컨베이어 바 개별 교환
오거 방식	좌우 독립식 구동 / 역회전 가능 / 블레이드 교환 가능
오거 직경	400 mm
오거 높이 조절	최대 150 mm (유압식 높이조절)

차체 (Undercarriage)	
트랙 타입	트랙 패드 교체 방식
트랙 사이즈	길이 3,060 mm x 폭 305 mm
구동 방식	좌우 독립식 유압구동
작업 속도	25 m/min
주행 속도	4.5 km/h

호퍼 (Hopper)	
최대 용량	14 T
최대 폭	3,265 mm

스크리드 (Screed)		
AB500	작업폭	2.55 m ~ 5.0 m
	다짐방식	TV, TP1, TP2, TP2 Plus
AB600	작업폭	3.0 m ~ 6.0 m
	다짐방식	TV, TP1, TP2, TP2 Plus
최대포장두께	400 mm	
스크리드 히팅	전기 히팅 방식 (3상 AC 발전기)	

이동시 제원과 중량	
전폭	2.55 m
길이	스크리드 포함 6.65 m
자중 (AB500)	TV-21.1T, TP1-21.4T, TP2-21.7T, TP2Plus-22.3T
자중 (AB600)	TV-21.5T, TP1-21.8T, TP2-22.1T, TP2Plus-22.7T
연료탱크 용량	400 리터

DOC = Diesel Oxidation Catalyst
SCR = Selective Catalystic Reduction (요소수)
TV = Tamper & Vibrator
TP1 = Tamper & 1 Pressure Bar
TP2 = Tamper & 2 Pressure Bars
TP2 Plus = Special Tamper & 2 Pressure Bars & Additional Weight

YK 건기

■ 상기 제원 및 옵션사항은 성능개선을 위해 제작사에 의해 예고 없이 변경될 수 있습니다.

SUPER 1800-3i PREMIUM LINE

1. 한국 시장점유율 1위 모델! 세계시장에서 가장 호평받는 글로벌 스탠다드!
2. 출력 편차가 없고 히트 밸런스가 뛰어나 장시간 작업과 스크리드 히팅 / 덤프 푸쉬작업을 동시에 진행해도 뛰어난 성능과 내구성을 발휘하는 168마력 커민스 엔진!
3. 운전자와 장비가 일체가 되어 가장 효율적인 작업을 할 수 있도록 설계된 신규 운전석과 계기장치

강력한 Pushing 파워

스크리드 자중을 최대한 활용해 다짐 효과를 낼 수 있도록 한 완벽한 밸런스

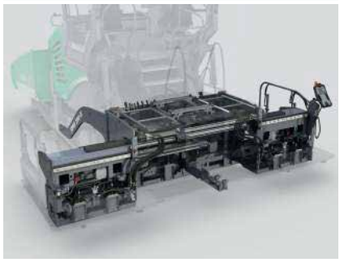

경사, 슬로프, 2중경사 등 다양한 현장의 요구에 대응할 수 있는 능동형 스크리드 (Page4 참조)

보겔 전모델 동일한 성능과 구조!

WIRTGEN GROUP VÖGELE

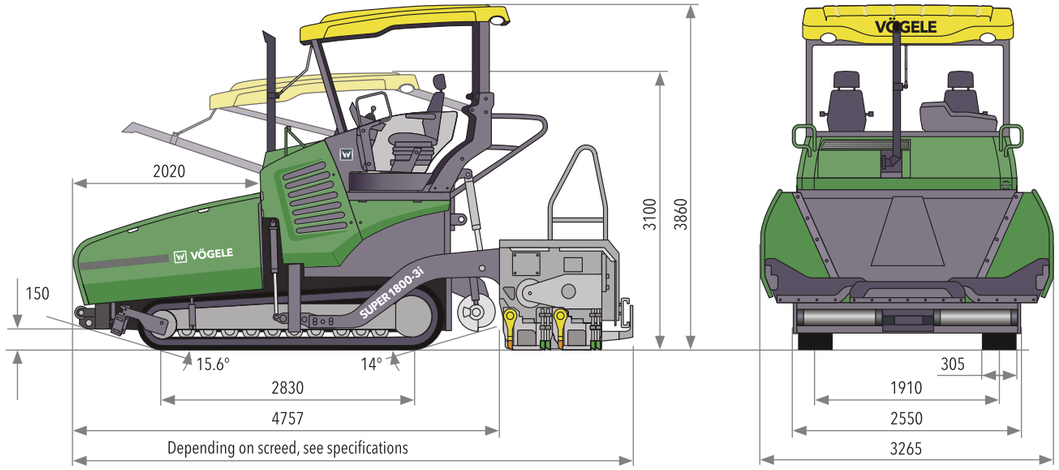

엔진 부분 (Power Unit)	
엔진 / 타입	Cummins QSX6.7
출력	168 HP / 2,000 rpm
ECO모드 출력	162 HP / 1,700 rpm
배출가스 저감장치	DOC (산화촉매), SCR (요소수)

컨베이어 & 오거 (Conveyor & Augers)	
컨베이어 구동방식	좌우 독립식 유압구동
컨베이어 구조	좌우 독립식 구동 / 역회전 기능 / 컨베이어 바 개별 교환
오거 방식	좌우 독립식 구동 / 역회전 가능 / 블레이드 교환 가능
오거 직경	400 mm
오거 높이 조절	최대 150 mm (유압식 높이조절)

차체 (Undercarriage)	
트랙 타입	트랙 패드 교체 방식
트랙 사이즈	길이 2,830 mm x 폭 305 mm
구동 방식	좌우 독립식 유압구동
작업 속도	24 m/min
주행 속도	4.5 km/h

호퍼 (Hopper)	
최대 용량	13 T
최대 폭	3,265 mm

스크리드 (Screed)		
AB500	작업폭	2.55 m ~ 5.0 m
	다짐방식	TV, TP1, TP2, TP2 Plus
AB600	작업폭	3.0 m ~ 6.0 m
	다짐방식	TV, TP1, TP2, TP2 Plus
최대포장두께	300 mm	
스크리드 히팅	전기 히팅 방식 (3상 AC 발전기)	

이동시 제원과 중량	
전폭	2.55 m
길이	스크리드 포함 6 m
자중 (AB500)	TV-19.7T, TP1-20.0T, TP2-20.3T, TP2Plus-20.9T
자중 (AB600)	TV-20.1T, TP1-20.4T, TP2-20.7T, TP2Plus-21.3T
연료탱크 용량	300 리터

DOC = Diesel Oxidation Catalyst
SCR = Selective Catalystic Reduction (요소수)
TV = Tamper & Vibrator
TP1 = Tamper & 1 Pressure Bar
TP2 = Tamper & 2 Pressure Bars
TP2 Plus = Special Tamper & 2 Pressure Bars & Additional Weight

YK 건기

■ 상기 제원 및 옵션사항은 성능개선을 위해 제작사에 의해 예고 없이 변경될 수 있습니다.

SUPER 1600-3i PREMIUM LINE

1. 156마력 커민스 엔진! S1800-3i급 AB500과 AB600 스크리드를 사용할 수 있는 다목적 모델!
2. 상위 모델의 모든 신기술과 한국형 옵션이 모두 포함되며 특히 ERGO PLUS3 (S1300 이상 보겔 전모델 공통 적용, Page2 참조) 조종패널을 통해 초보자도 누구나 쉽게 운전 가능하게 변경
3. 상위 모델과 동일한 대용량 3상 AC 발전기로 뛰어난 내구성은 물론 안정적이며 강력한 스크리드 히팅 기능 부여

뛰어난 정비편의성과 접근성 / 보다 향상된 소음 저감 기술 (보겔 전모델 동일)

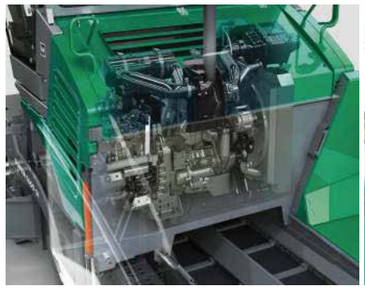

오일쿨러 라디에이터 인터쿨러 열관리 탁월한 수직 분리형 배열

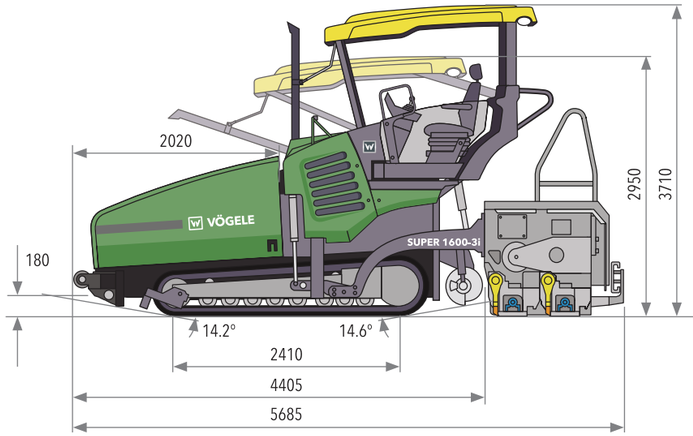

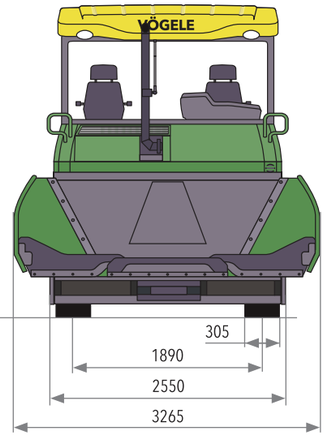

엔진 부분 (Power Unit)	
엔진 / 타입	Cummins QSB4.5
출력	156 HP / 2,000 rpm
ECO모드 출력	142 HP / 1,700 rpm
배출가스 저감장치	DOC (산화촉매), SCR (요소수)

컨베이어 & 오거 (Conveyor & Augers)	
컨베이어 구동방식	좌우 독립식 유압구동
컨베이어 구조	좌우 독립식 구동 / 역회전 기능 / 컨베이어 바 개별 교환
오거 방식	좌우 독립식 구동 / 역회전 가능 / 블레이드 교환 가능
오거 직경	400 mm
오거 높이 조절	최대 150 mm (유압식 높이조절)

차체 (Undercarriage)	
트랙 타입	트랙 패드 교체 방식
트랙 사이즈	길이 2,410 mm x 폭 305 mm
구동 방식	좌우 독립식 유압구동
작업 속도	24 m/min
주행 속도	4.5 km/h

DOC = Diesel Oxidation Catalyst
SCR = Selective Catalystic Reduction (요소수)
TV = Tamper & Vibrator

호퍼 (Hopper)	
최대 용량	13 T
최대 폭	3,265 mm

스크리드 (Screed)		
AB500	작업폭 다짐방식	2.55 m ~ 5.0 m TV
AB600	작업폭 다짐방식	3.0 m ~ 6.0 m TV
최대포장두께	300 mm	
스크리드 히팅	전기 히팅 방식 (3상 AC 발전기)	

이동시 제원과 중량	
전폭	2.55 m
길이	스크리드 포함 5.69 m
자중 (AB500)	TV-18.4T
자중 (AB600)	TV-18.8T
연료탱크 용량	220 리터

YK 건기

■ 상기 제원 및 옵션사항은 성능개선을 위해 제작사에 의해 예고 없이 변경될 수 있습니다.

SUPER 1300-3i PREMIUM LINE

1. 미니피니셔 중 유일하게 **25톤 덤프를 밀며 작업할 수 있는** 강력한 엔진과 트랙션 파워!
2. 강력한 파워를 바탕으로 4.3m 스크리드까지 선택할 수 있는 풍부한 옵션
3. 상위 기종용 ERGO PLUS3 조종패널로 보다 쉽고 정밀하며 경쟁사 대비 월등한 다짐 및 면품질 실현
4. 각종 펌프류와 발전기가 유기적으로 연결된 구조로 펌프와 발전기 작동시 자동클러치가 부하를 줄여 동력손실을 최소화하고 내구성은 향상되는 일석이조의 효과!

ErgoPlus 3

WIRTGEN GROUP VÖGELE

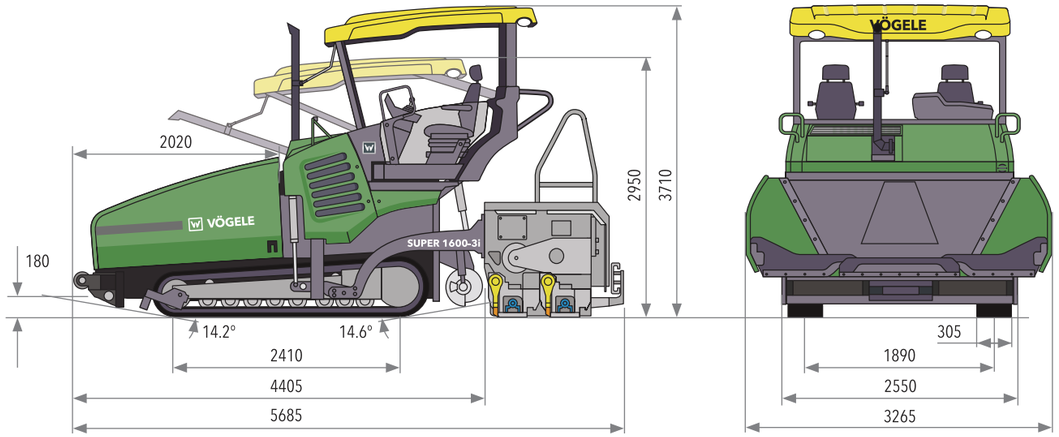

엔진 부분 (Power Unit)	
엔진 / 타입	DEUTZ TCD3.6L4
출력	100 HP / 2,000 rpm
ECO모드 출력	92 HP / 1,600 rpm
배출가스 저감장치	DOC (산화촉매), SCR (요소수)

컨베이어 & 오거 (Conveyor & Augers)	
컨베이어 구동방식	좌우 독립식 유압구동
컨베이어 구조	좌우 독립식 구동 / 역회전 기능 / 컨베이어 바 개별 교환
오거 방식	좌우 독립식 구동 / 역회전 가능 / 블레이드 교환 가능
오거 직경	300 mm
오거 높이 조절	최대 130 mm (유압식 높이조절)

차체 (Undercarriage)	
트랙 타입	트랙 패드 교체 방식
트랙 사이즈	길이 1,999 mm x 폭 260 mm
구동 방식	좌우 독립식 유압구동
작업 속도	30 m/min
주행 속도	4.5 km/h

DOC = Diesel Oxidation Catalyst
SCR = Selective Catalystic Reduction (요소수)
TV = Tamper & Vibrator

호퍼 (Hopper)	
최대 용량	10 T
최대 폭	3,350 mm

스크리드 (Screed)		
AB340-3	기본 작업폭	1.8 m ~ 3.4 m
	다짐방식	TV
	작업폭 (A옵션 선택시)	1.8 m ~ 3.9 m
	작업폭 (B옵션 선택시)	1.8 m ~ 4.3 m
최대포장두께	250 mm	
스크리드 히팅	전기 히팅 방식 (3상 AC 발전기)	

이동시 제원과 중량	
전폭	1.85 m
길이	스크리드 포함 4.95 m
자중 (A340-3)	10.8T A옵션 스크리드 : 11.1T B옵션 스크리드 : 11.3T
연료탱크 용량	110 리터

YK건기

■ 상기 제원 및 옵션사항은 성능개선을 위해 제작사에 의해 예고 없이 변경될 수 있습니다.

SUPER 800i

CLASSIC LINE

① **74마력** 엔진파워!
경사지 작업시 강력한 트랙션 힘을 제공하고 덤프 미는 일도 부담 ZERO! (S700i 동일)

② 최소 0.5m ~ 최대 3.5m 까지 포장 작업폭 조절이 가능한 AB220 스크리드 (S700i 동일)

③ 스크리드 좌우 끝단의 완벽한 포장면 마무리를 위해 PLATE SKY 무상 적용 (S700i 동일)

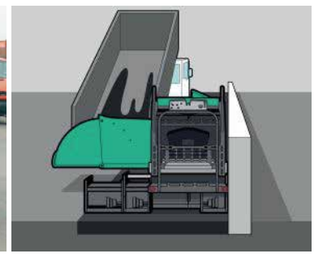

비대칭 호퍼 각도 조절 (옵션)

벽면, 경계석, 중앙분리대 등에
바짝 붙여서 완벽한 마무리
작업까지 가능하도록
호퍼각도를 별도로 조절할 수
있는 보겔만의 신기술
(S700i 동일)

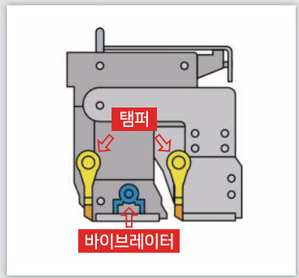

탬퍼/진동 타입 스크리드

최상의 다짐품질과 면처리가
가능한 2중 다짐 방식
미니피니셔 최초로
S800i에 적용

컴팩트한 차체 사이즈

폭 1.8m 이상이면
어디든지 진입 가능!
경쟁사 대비 월등한
공간 활용성

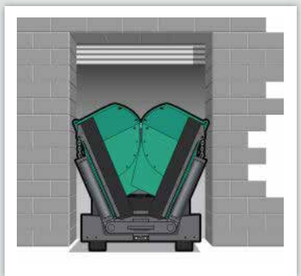

WIRTGEN GROUP VÖGELE

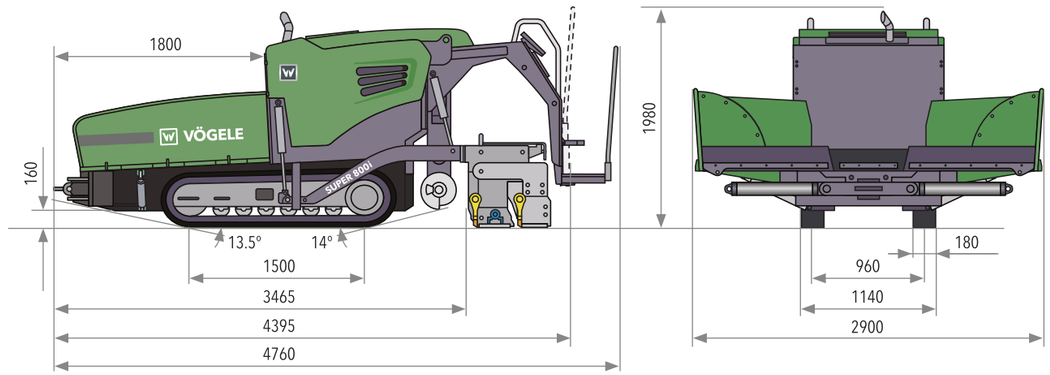

엔진 부분 (Power Unit)	
엔진 / 타입	DEUTZ TCD2.9L4
출력	74 HP / 2,200 rpm
ECO모드 출력	72 HP / 1,800 rpm
배출가스 저감장치	DOC (산화촉매)

컨베이어 & 오거 (Conveyor & Augers)	
컨베이어 구동방식	좌우 독립식 유압구동
컨베이어 구조	좌우 독립식 구동 / 역회전 기능 / 컨베이어 바 개별 교환
오거 방식	좌우 독립식 구동 / 역회전 가능 / 블레이드 교환 가능
오거 직경	300 mm
오거 높이 조절	최대 100 mm (유압식 높이조절)

차체 (Undercarriage)	
트랙 타입	트랙 패드 교체 방식
트랙 사이즈	길이 1,500 mm x 폭 180 mm
구동 방식	좌우 독립식 유압구동
작업 속도	30 m/min
주행 속도	3.6 km/h

DOC = Diesel Oxidation Catalyst
TV = Tamper & Vibrator

호퍼 (Hopper)	
최대 용량	5.8 T
최대 폭	2,900 mm

스크리드 (Screed)	
AB220	기본 작업폭 0.5 m ~ 2.2 m 다짐방식 TV [세컨더리 부착시] 작업폭 2.2m + (0.5m x 2) = 3.2 m (한국판매 기본사양) 작업폭 2.2m + (0.65m x 2) = 3.5 m (유상 옵션)
최대포장두께	200 mm
스크리드 히팅	전기 히팅 방식 (3상 AC 발전기)

이동시 제원과 중량	
전폭	1.40 m
길이	스크리드 포함 4.40 m
자중 (A340-3)	6.6T A옵션 스크리드 : 6.81T B옵션 스크리드 : 6.96T
연료탱크 용량	80 리터

YK건기

■ 상기 제원 및 옵션사항은 성능개선을 위해 제작사에 의해 예고 없이 변경될 수 있습니다.

SUPER 700i

CLASSIC LINE

① **74마력 엔진파워!**
경사지 작업시 강력한 트랙션 힘을 제공하고 덤프 미는 일도 부담 ZERO! (S800i 동일)

② **운전자를 위한 다양한 편의장치**
- 정품 경광등, 작업등, 호퍼 내부 확인용 미러, 운전석 안전가드 (S800i 동일)

뛰어난 정비성

일상점검은 물론
정비 유지보수시 비용절감과
시간절약이 가능하게
개방형 본네트와 커버
구조로 설계
(S800i 동일)

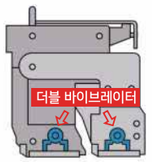

완벽한 포장 품질

더블 바이브레이션
스크리드로
완벽한 포장품질 구현

뛰어난 열관리 능력

대용량 분리형 라디에이터,
오일쿨러, 인터쿨러로
열발생을 효과적으로
콘트롤 가능
(S800i 동일)

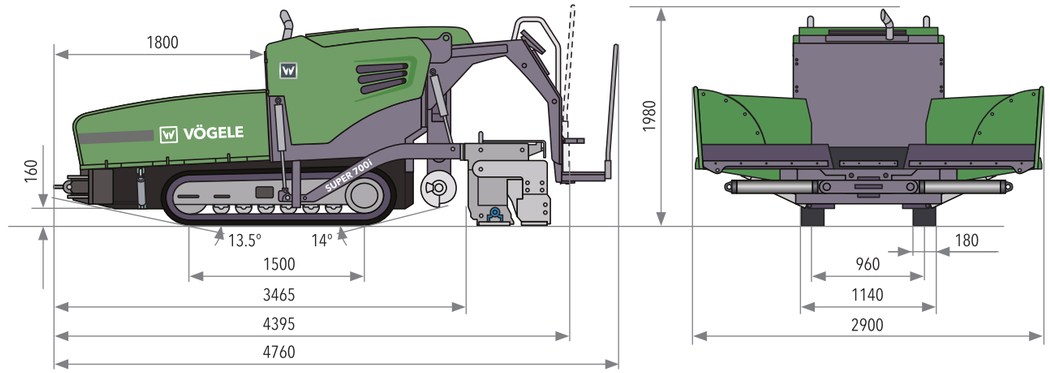

엔진 부분 (Power Unit)	
엔진 / 타입	DEUTZ TCD2.9L4
출력	74 HP / 2,200 rpm
ECO모드 출력	72 HP / 1,800 rpm
배출가스 저감장치	DOC (산화촉매)

컨베이어 & 오거 (Conveyor & Augers)	
컨베이어 구동방식	좌우 독립식 유압구동
컨베이어 구조	좌우 독립식 구동 / 역회전 기능 / 컨베이어 바 개별 교환
오거 방식	좌우 독립식 구동 / 역회전 가능 / 블레이드 교환 가능
오거 직경	300 mm
오거 높이 조절	최대 100 mm (유압식 높이조절)

차체 (Undercarriage)	
트랙 타입	트랙 패드 교체 방식
트랙 사이즈	길이 1,500 mm x 폭 180 mm
구동 방식	좌우 독립식 유압구동
작업 속도	30 m/min
주행 속도	3.6 km/h

DOC = Diesel Oxidation Catalyst
V = Vibrator

호퍼 (Hopper)	
최대 용량	5.8 T
최대 폭	2,900 mm

스크리드 (Screed)		
AB220	기본 작업폭	0.5 m ~ 2.7 m
	다짐방식	V
	작업폭 (옵션 선택시)	0.5 m ~ 3.2 m
최대포장두께	150 mm	
스크리드 히팅	전기 히팅 방식 (3상 AC 발전기)	

이동시 제원과 중량	
전폭	1.40 m
길이	스크리드 포함 4.40 m
자중 (A340-3)	6.2T 옵션 스크리드 : 6.41T
연료탱크 용량	80 리터

YK 건기

■ 상기 제원 및 옵션사항은 성능개선을 위해 제작사에 의해 예고 없이 변경될 수 있습니다.

판매·렌탈·서비스·부품 전국네트워크

YK건기 대표번호로 전화하시면 ARS 안내 없이 고객님의 위치와 가장 가까운 직영서비스센터로 연결됩니다.
전국 모든 서비스 센터에서 신차 상담 / 렌탈 상담 / 서비스 문의 / 부품 구매가 가능합니다.

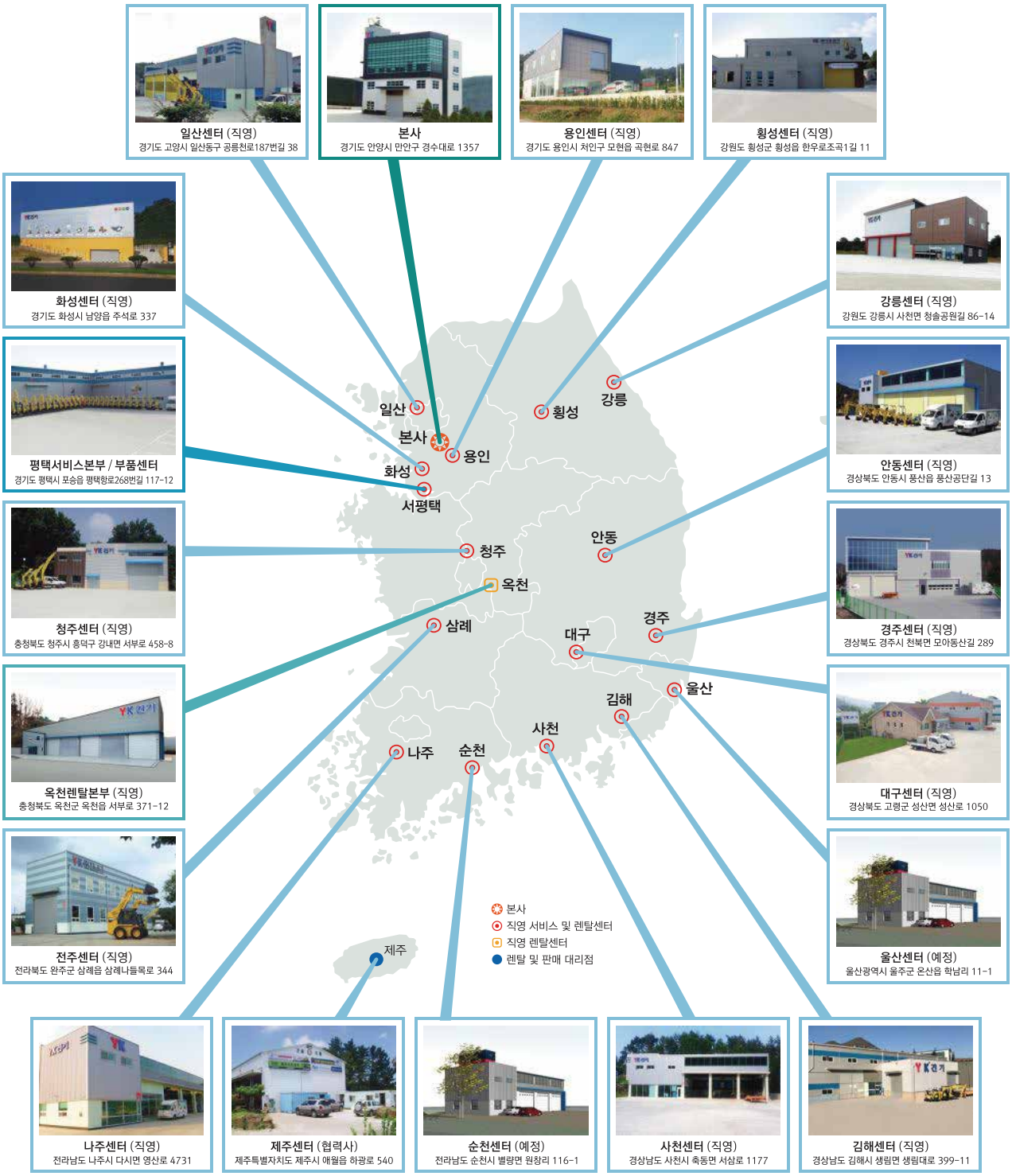

수입판매원
(주) YK 건기
www.sunnyyk.co.kr
경기도 안양시 만안구
경수대로1357 (석수동)
판매 / 렌탈 / 서비스 / 부품
1588-3806

2021. 04.